OLT - Optical Line Terminal

Gama de OLT modulares 'pay-as-you-grow' especialmente indicadas para despliegues desde 500 a 20.000 usuarios.

Admiten combinación de tarjetas de 4 y 16 puertos PON y puertos GbE pudiendo funcionar como switches de alta capacidad (1,28Tb)

ISCOM6800

Altura: 13U

224 PON / 28.672 ONTs

Uplink: hasta 8 x 10GE

Controladora y alimentación redundantes

ISCOM6860

Altura: 10U

112 PON / 14.336 ONTs

Uplink: hasta 4 x 10GE

Controladora y alimentación redundantes

ISCOM6860

Altura: 2U

32 PON / 4.096 ONTs

Uplink: hasta 4 x 10GE

Alimentación redundante

ISCOM 5508-GP

Altura: 1U

8 PON / 768 ONTs

Uplink: 2 x 10GE + 2 x combo GE

Alimentación redundante

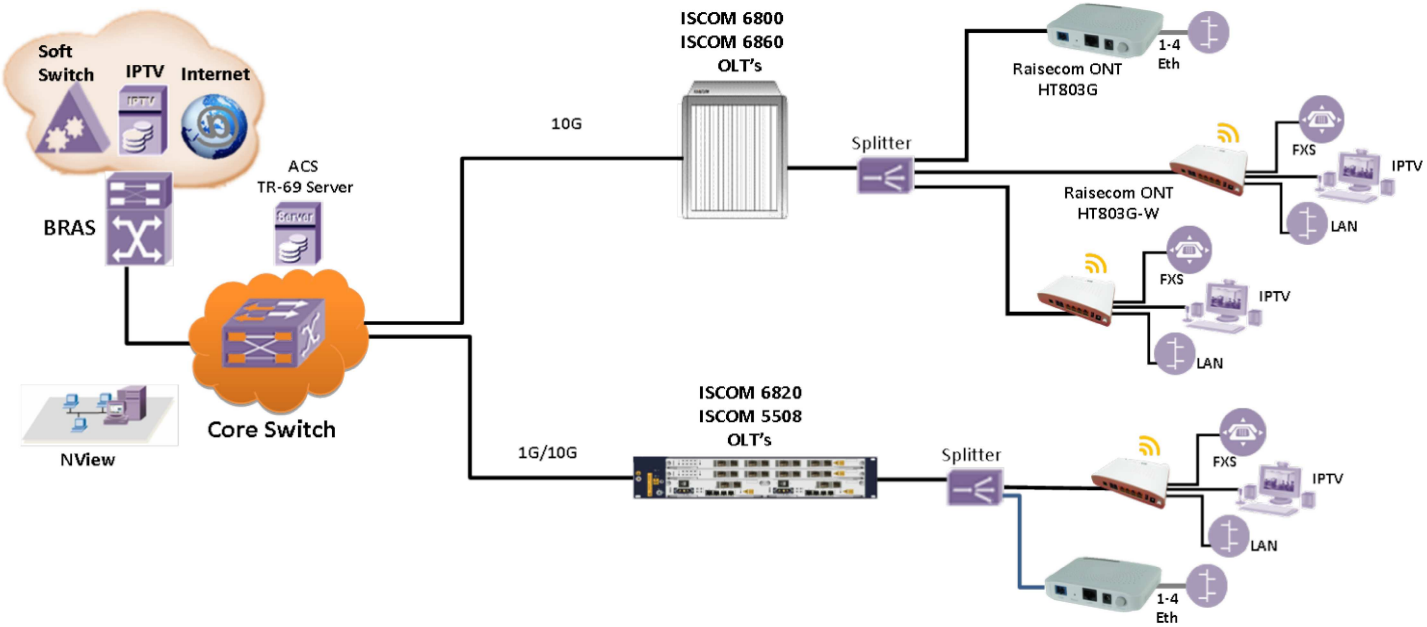

Características:

- Compatible con IEEE802.3ah e ITU-T G.984.2
- Protección PON tipos B/C/D
- Mecanismo FEC bidireccional
- QinQ, VLAN mapping, VLAN translation
- IGMP snooping, MVR, MVR proxy
- ARP; DHCP relay, snooping
- IPv4, IPv6 (ACL, DHCP, MLD e interfaz)
- Clasificación del servicio: CoS/TOS/DSCP
- Link aggregation group (LAG); STP, MSTP, RSTP; BPDU; LACP; LLDP
- Backup, aislamiento y protección por puerto
- ACL; Anti-DDoS; RADIUS, TACACS+; Storm control
- SNMP; LLDP; Estadísticas por Puerto/Vlan/Cos; SFP DDM; Monitorización del equipo

GPON Multiusuario FTTB

ONTs para despliegue de servicios GPON a múltiples usuarios dentro de edificios (fiber to the building) a través de cableado de datos.

ISCOM 5116-GP

1 GPON + 16 FE

ISCOM 5124-GP

1 GPON + 24 FE

Amplia gama de ONTs

Disponemos de una amplia gama de ONT con 1 o 4 puertos GE, con WiFi 802.11 b/g/n y también con dos puertos FXS para conexión de teléfonos analógicos con soporte de protocolos SIP (RFC3261) y H.248 (MEGACO v2). También existe un modelo con un interfaz RF para CATV.

HT803-1GE

HT803G

HT803-W

HT803-U

P/N	ISCOM HT803G-1GE	ISCOM HT803G	ISCOM HT803G-W	ISCOM HT803G-U
WAN Interface	1 x PON port, up to 20km transmission distance with a 2.5G downstream and 1.25G upstream rates			
LAN Interface	1 x GE interface	4 x GE interfaces		
POTS	N/A		2 x FXS	
CATV	N/A		N/A	1 x RF
USB	N/A		1 x USB2.0	
WLAN	N/A		Home gateway. Support wireless 802.11b/g/n multiple SSIDs	
VLAN, QinQ	Supports VLAN, QinQ, QoS, DBA and assured SLA			
Resiliency	Supports link diagnostic for each PON port			
Security	Supports storm control of broadcast, multicast and DLF			
OAM	Supports IEEE802.3ah			
Multicast	Supports IGMP v1/v2/v3			
TCP/IP	N/A	Supports PPPoE, NAT, NAPT and DHCP		
Management	Telnet, CLI, Web management, SNMP (NView compatible) and TR-69			

Extensión de señal óptica GPON

A través del regenerador **ISCOM GPR01** capaz de extender la señal GPON hasta 40 Km adicionales entre OLT y ONTs.

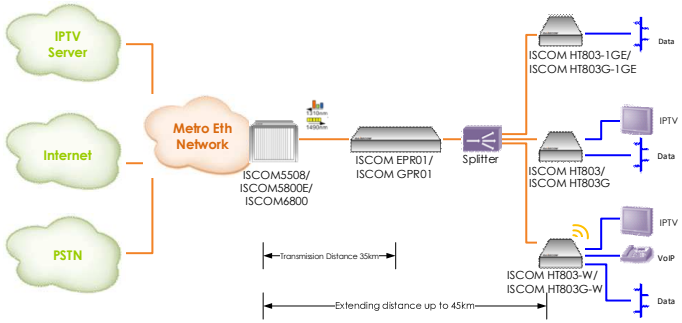

O bien a través de los multiplexores WDM de la familia **iTN8600** que permiten combinar múltiples señales ópticas en una única fibra y extender la señal GPON hasta 50 Km.

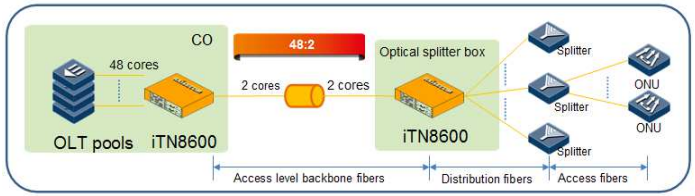

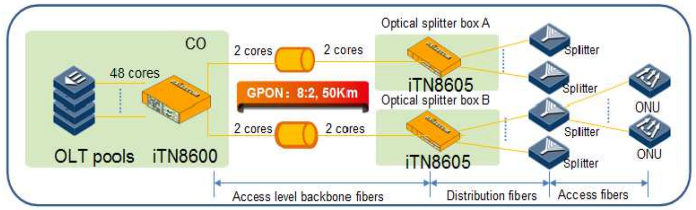

DAVANTEL

Pardo, 8 bajos
08027 Barcelona
T. 93 3408712
F. 93 3401399

www.davantel.com

Jazmín, 30 bajo B
28033 Madrid
T. 91 3023758

info@davantel.com

Soluciones GPON para operadores locales

A través de nuestro partner **Raisecom Technology** queremos presentarte nuestra solución **GPON** para operadores locales especialmente indicada para despliegues entre 500 y 20.000 usuarios:

- OLTs modulares desde 4 a 224 puertos PON
- ONTs con puertos GE, WiFi 802.11b/g/n, FXS y CATV
- soluciones para extensión de la señal GPON hasta 50 Km adicionales

ISCOM6800
224 PON / 28.672 ONTs

ISCOM6860/6820
112/32 PON / 14.336/4096 ONTs

ISCOM5508-GP
8 PON / 768 ONTs

Nuestro valor añadido:

- formato modular 'pay-as-you-grow' en las OLT
- fácil provisión de las ONT gracias al soporte 'zero-touch provisioning' y el estándar TR-069
- gestión SNMP a través de la plataforma NView

RAISECOM